System Übersicht:
Bus System greenView + 4x LiPro1-3

Jumper
- Terminierung: Ein
- Bias A: Aus
- Bias B: Aus
- Einsp. Bus +: Ein
- Einsp. Bus -: Ein

Gewindestiftkit
oder
Adapterschrauben
(je nach Zell Typ und LiPro)

Zellverbinder

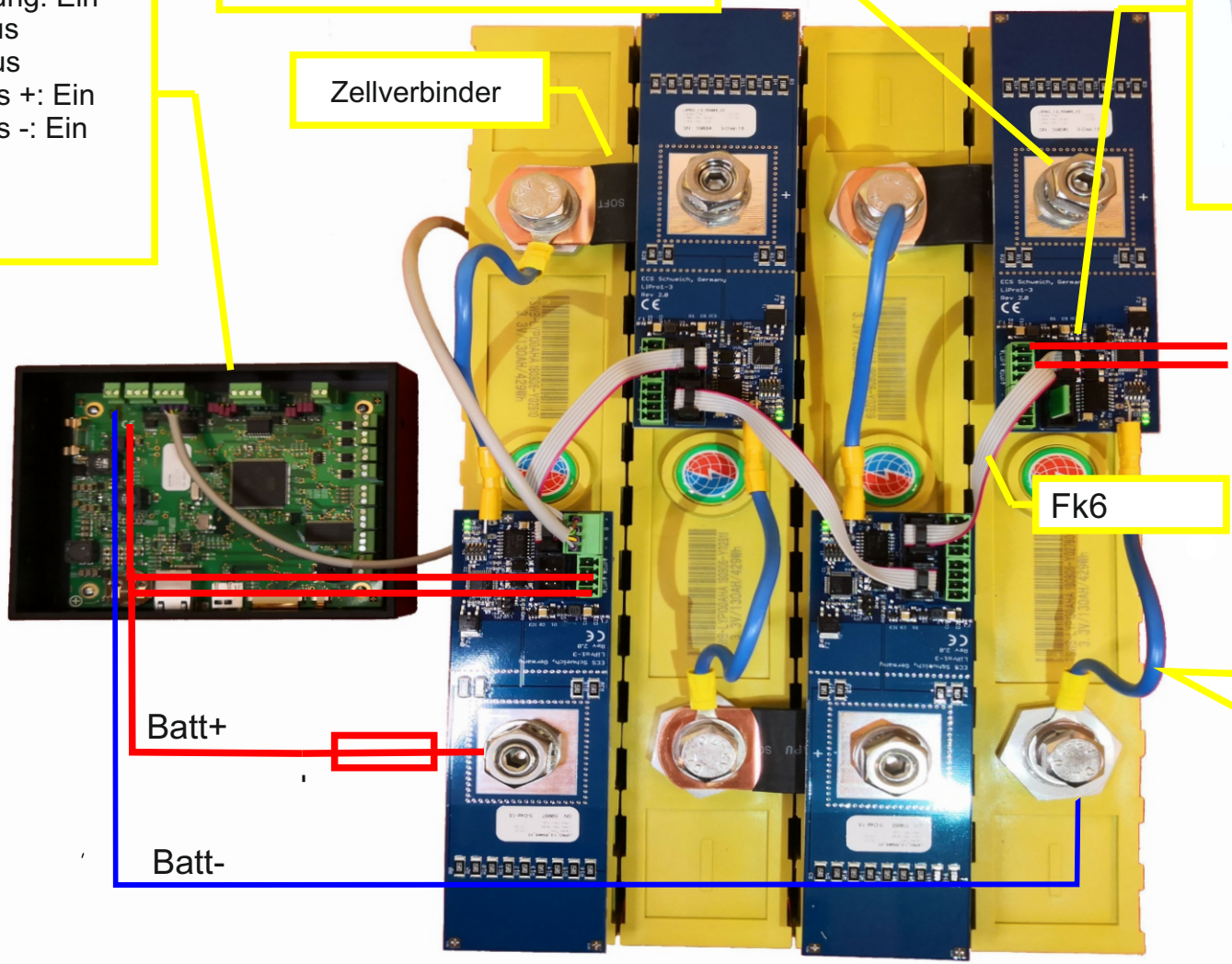

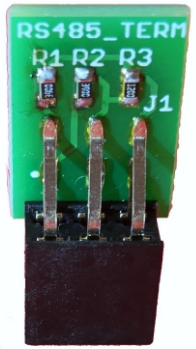

Am Ende des Busses erfolgt hier die Terminierung mit der RS485_TERM Platine. Das einschrauben von Widerständen in die grüne Klemme ist nicht mehr erforderlich. Die Platine wird auf den OUT Anschluss gesteckt.

LVP OUT
OVP OUT

Zu den Relais. In dieser Konfiguration wird Batterie+ durchgeschaltet, wenn keine Unterspannung (LVP) bzw. Überspannung (OVP) vorhanden ist.

Fk6

Adressvergabe LiPro1-3:
Zur Adressvergabe kann das Minus Kabel entfernt werden, um das Gerät vom Bus zu trennen.