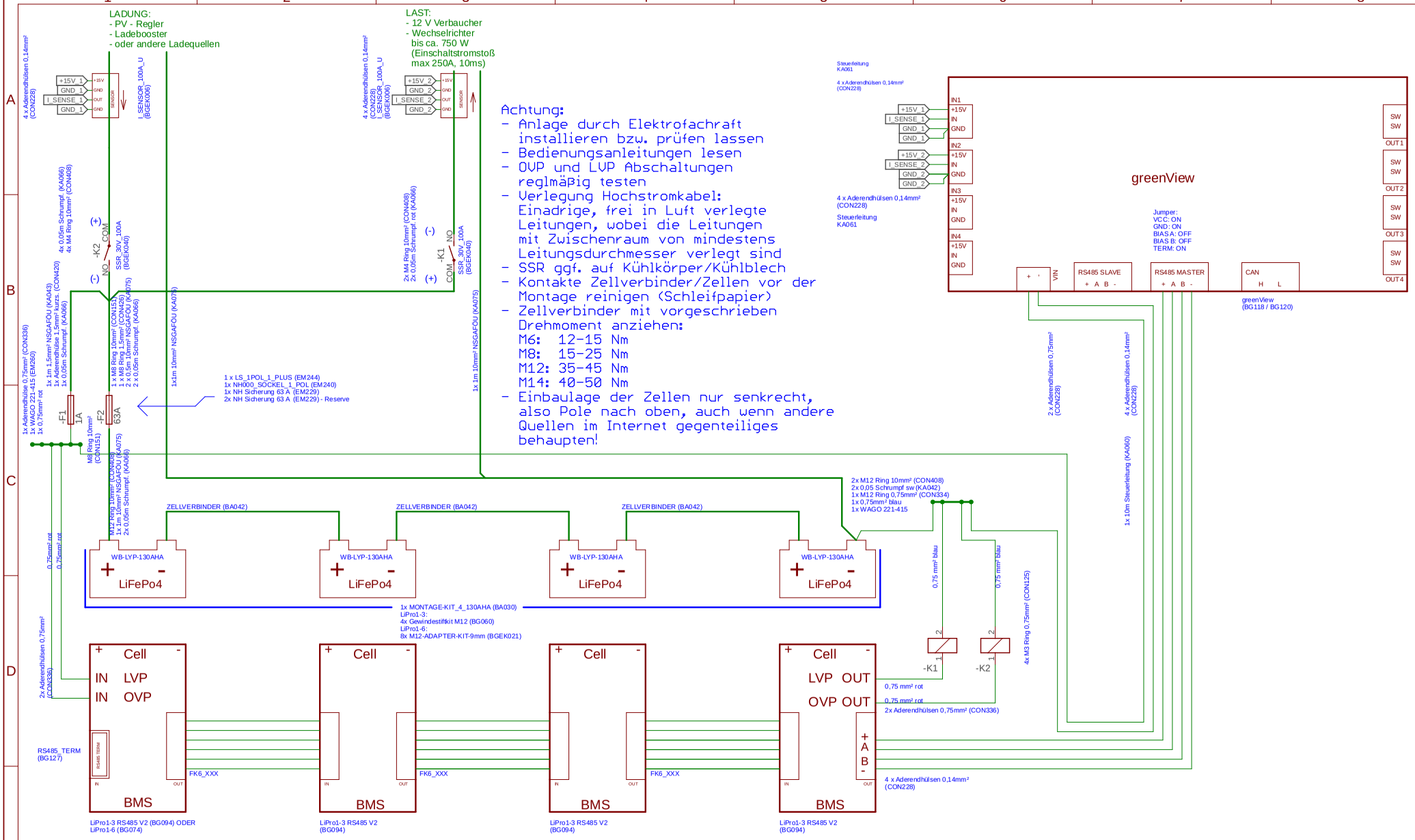
LADUNG:
- PV - Regler
- Ladebooster
- oder andere Ladequellen
LAST:
- 12 V Verbaucher
- Wechselrichter
bis ca. 750 W
(Einschaltstromstoß
max 250A, 10ms)
Achtung:
- Anlage durch Elektrofachraft installieren bzw. prüfen lassen
- Bedienungsanleitungen lesen
- OVP und LVP Abschaltungen reglmäßig testen
- Verlegung Hochstromkabel: Einadrige, frei in Luft verlegte Leitungen, wobei die Leitungen mit Zwischenraum von mindestens Leitungsdurchmesser verlegt sind
- SSR ggf. auf Kühlkörper/Kühlblech
- Kontakte Zellverbinder/Zellen vor der Montage reinigen (Schleifpapier)
- Zellverbinder mit vorgeschrieben Drehmoment anziehen:
M6: 12-15 Nm
M8: 15-25 Nm
M12: 35-45 Nm
M14: 40-50 Nm
- Einbaulage der Zellen nur senkrecht, also Pole nach oben, auch wenn andere Quellen im Internet gegenteiliges behaupten!
greenView
Jumper:
VCC: ON
GND: ON
BIAS A: OFF
BIAS B: OFF
TERM: ON
RS485 SLAVE
RS485 MASTER
CAN
ZELLVERBINDER (BA042)
WB-LYP-130AHA
LiFePo4
1x MONTAGE-KIT_4_130AHA (BA030)
LiPro1-3:
4x Gewindestifkit M12 (BG060)
LiPro1-6:
8x M12-ADAPTER-KIT-9mm (BGEK021)
Cell
IN LVP
IN OVP
LVP OUT
OVP OUT
BMS
LiPro1-3 RS485 V2 (BG094) ODER
LiPro1-6 (BG074)
LiPro1-3 RS485 V2
(BG094)
RS485_TERM
(BG127)
FK6_XXX
-K1
-K2
-F1
-F2
1A
63A
SSR_30V_100A
(BGEK040)
I_SENSOR_100A_U
(BGEK006)
1x 1m 10mm² NSGAFOU (KA075)
1x 10m Steuerleitung (KA060)
4x M3 Ring 0,75mm² (CON125)
2x Aderendhülsen 0,75mm² (CON336)
4 x Aderendhülsen 0,14mm² (CON228)
Note:
1) BMS - Batterie Managment System
2) LVP - Low Voltage Protection
3) OVP - Over voltage Protection
4) K3 is only required if charging source, could discharge the battery
ECS
SET_130AH_12V_BMS_VIS
SET130AH12V_VIS
03.03.2020 10:56
Sheet: 1/1